現行EKシリーズ(B3#W) フロントバンパ＆サポート部番検索不具合について

SE部　部品技術Gr
2023.10.6

Mitsubishi Internal

現行EKシリーズ(B3#W)フロントバンパ＆サポート部番検索不具合について

現在、2022年7月生産以前のEKクロス(B34W、B35W、B37W、B38W)で、シャシNo入力による部番検索時に
メインサブ：42-010（フロントバンパ＆サポート）のイラストが表示されない不具合が発生しています。
誠に申し訳ございませんが、不具合解消までは以下のイラストを参照し、品名コードを直接入力して部番検索をお願い致します。

42 -010　フロントバンパ＆サポート

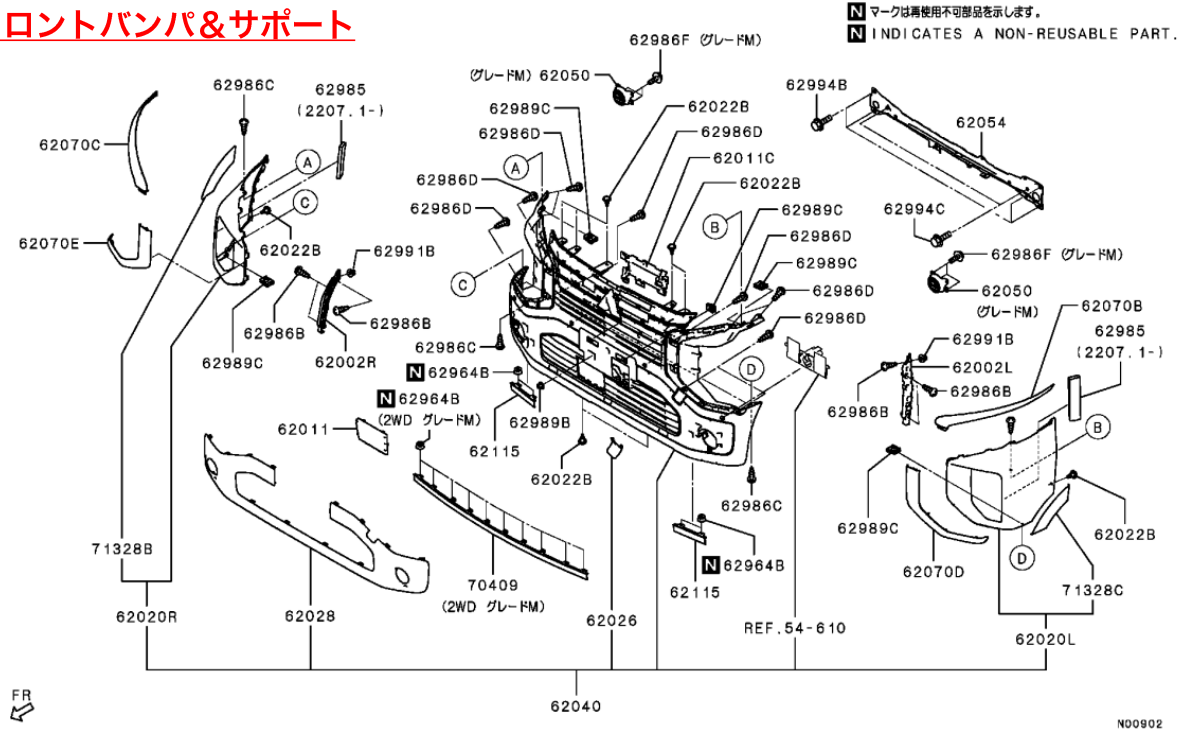

10月19日または20日のオンラインアップデートで不具合が解消される予定です。

Mitsubishi Internal